XUN®
PRO STAGE EFFECTS
炫力·专业舞台特效

DJPOWER®

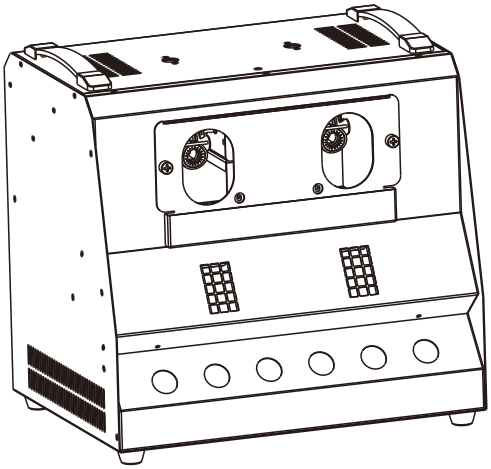

WP－2 说明书

专业喷气式雾泡机

广州 迪杰帕尔®电子科技有限公司

1 前言

1.1 包装内容

WP-2 机器 × 1 台　　电源线 × 1 条　　W-2 遥控器 × 1 个　　快锁挂钩 × 1 个　　保修卡× 1 份

1.2 包装开拆

收到机器后，请小心拆开包装箱，检查所有内容，以确保所有零配件都齐全并处于良好的状态。

如果外包装及任何部件因运输过程出现损坏或缺少，请立即联络承运商或经销商，并以原包装退回。

1.3 标识符号

符号	含义
⚠	***注意*** 关于安装，配置或操作的关键信息。不遵循此说明可能会使机器无法工作，对机器造成损坏，或对操作人员造成伤害。
ⓘ	***重要*** 关于安装或配置的重要信息。如果不了解此信息，机器可能无法正常工作。
💬	***信息*** 有用的信息。

1.4 免责声明

本说明书包含的信息和规格如有更改，恕不另行通知。DJPOWER 对任何错误或遗漏不承担任何责任，并保留随时修改或修订本手册的权利。Copyright © 2019DJPOWER 版权所有。

1.5 安全须知

本安全须知包含有关该机器的安装、使用和维护的重要信息，请在使用机器前认真阅读。

1.5.1 个人安全

- 请配合接地型插座，以避免触电的危险。
- 机器仅供成人使用，请勿让儿童接触机器！

1.5.2 安装和装配

⚠ **为了避免泡泡破裂后液体溅落地面，造成地面湿滑，建议使用泡泡机、雾泡机的地面铺一层吸水棉防滑。机器在吊挂使用时，机器下方应远离人群或重要物品。机器使用后应及时清理散落在地面的液体防止人员滑倒。**

- 本机器仅限室内使用，请保持机器干燥，请勿将机器暴露在雨中或潮湿环境中。
- 将产品从极端环境中转移（比如：寒冷干燥到温暖潮湿的转换），由此产生的冷凝水可能会引发触电的危险。为了避免此类故障的发生，连接电源之前，务必确保设备适应了周边的环境。操作时请确保机器周边没有易燃物品。
- 请勿将机器安装在易燃物品表面（油毡，地毯，木材，纸张，纸箱，塑料等）。

- 请始终将机器放置在通风良好的地方使用，机器周边应至少预留 50 厘米的空间。
- 确保机器外壳的通风孔不被堵塞，如有堵塞请及时清理。

1.5.3 电源和接线

- 接通电源前，请小心检查电源电压是否与机器额定电压相符。
- 确保电源线没有被压挤或损坏。
- 请勿将机器连接到调光控制器或变阻器。
- 请勿通过拉拽电源线的方式断开电源。
- 为消除不必要的损耗并提高机器使用寿命，不使用时请使用断路器断开，或拔掉电源插头，完全切断机器与电源的连接。

1.5.4 操作

- 如果发现机器外壳或电缆受损，请勿操作本产品。马上请授权技术人员更换损坏的部件。
- 请勿将本机器用作空间加热器。
- 操作时请确保机器周边没有易燃物品 。
- 最高环境温度为 40°C，不要在高温的环境下操作本机器。
- **操作时请勿覆盖通风孔，以免机器内部温度过高。**
- **请勿在操作时覆盖或堵住喷口。**
- 及时擦干机器上的烟油或冷凝水，否则容易对电子元件造成破坏。
- 切勿使用电源线或任何活动的部件来搬运本机器，请使用机身把手。
- **在运输机器之前，请清空油桶。泡泡水油桶和雾油桶请勿混淆使用。**
- 在清洁之前，请断开机器与电源的连接。
- 出现严重的故障时，请立即停止使用。
- 本机器不含任何用户拆解和自行维修或修改的零件在内，未经培训和授权的技术人员，请勿尝试自行维修或改装本机器，以免导致损坏或故障。
- **仅可使用 DJPOWER 耗材，请使用 PRO-P 专业泡泡水及使用 PRO-C 专业高浓度雾油。**

请保存好此说明书以备将来使用。再次出售该机器，务必确保附上说明书。

2 产品介绍

2.1 产品描述

WP-2 是 DJPOWER 全球首创的喷气式雾泡机，独特的设计能产生大量内有烟雾的泡泡，并且喷口处很少产生余烟，避免了使用时大量烟雾影响效果的情况。喷口处有残液收集装置，使泡泡液飞落地面情况大大改善。泡泡水密封存储，使机器即使放置较久也能正常工作。适用于大型演出、产品发布会，大型酒吧等场合。

2.2 产品特点

- 双喷气设计，制造完美雾泡泡，大大减少多余烟雾形成；
- 精心设计的加热系统释放的薄雾更均匀、纯粹，泡泡不滴水；

- 两个风扇的设计能将均匀的雾泡吹得更高更远；
- 喷口下方一排吸水棉槽，吸附喷口溅出的泡泡液，使用更便捷；
- 具备 LED 照明灯，与雾泡效果完美融合，效果更完美；
- LCD 液晶控制界面按键，操作更灵敏；
- 采用中文显示，操作更方便更人性化。注：实际效果可能会受到使用环境影响。

2.3 外观概述

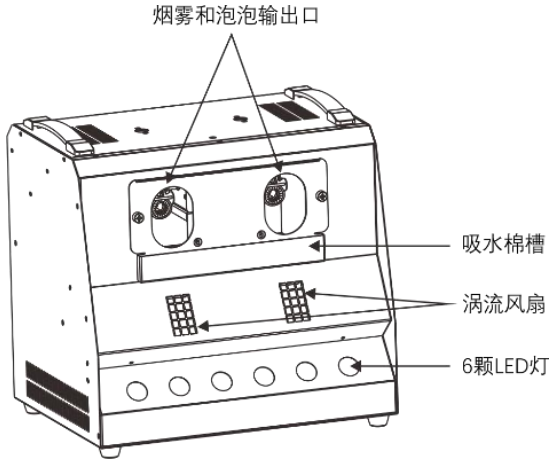

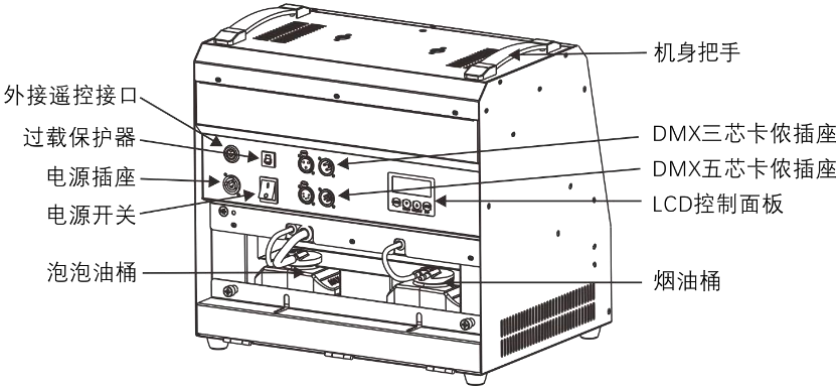

2.4 机器尺寸

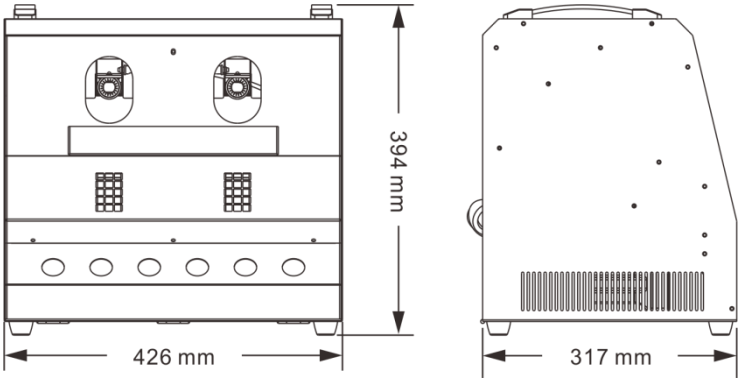

3 技术参数

交流电源	使用电压	AC 220-240 V, 50/60 Hz
	限流保险类型	过载保护器
	限流保险参数	5 A, 250 V
	标称总功率	650 W
加热	预热时间	大约 3 min
光源	LED 颜色	RGBY
	LED 种类	四合一
	单个灯珠总功率	8 W
	灯珠总数	6 pcs
	灯珠总功率	48 W
容量	泡泡桶容积	1.3 L
	烟油桶容积	1.3 L
输出	输出可调	√
	最大输出烟雾量	大约 4,500 cuft/min
	最大喷射高度	大约 4 m
	最大喷射距离	大约 3.5 m
	雾油耗油量	大约 60 min/L
	泡泡水耗油量	大约 40 min/L
	标准输出使用耗材	PRO-PW 或 PRO-C 或 PRO-J
摆放安装	平放	√
	倾斜	×
	侧放（放置地面勿遮盖散热孔）	×
	倒挂	×
	可悬吊	√
控制	机身控制	LCD 控制面板
	无线控制	√
	有线控制	×
	控制协议	DMX512

	DMX 通道数	12
使用耗材	耗材	PRO-PW 或 PRO-C 或 PRO-J
重量和尺寸	净重	14.5 kg
	毛重	17 kg
	机器尺寸	426 × 317 × 394 mm
	包装尺寸	535 × 435 × 500 mm

4 设定安装

4.1 交流电源

本产品具有固定电压电源，可根据具体型号使用 AC 220 V-240 V, 50/60 Hz.

要确定机器的电源要求（断路器，电源插座和接线），请参照机器面板标签上列出的数值，或参考机器规格表。所列出的数值表示机器在正常条件下的平均电流消耗。

始终将机器连接到受保护的电路（断路器或保险丝）。确保机器连接到接地电源插头，以避免触电或起火。

切勿将机器连接到变阻器（可变电阻器）或调光器电路，即使变阻器或调光器通道仅用作 0 或 100% 的开关。

4.2 电源插头

WP-2 使用的电源线是自锁式电源接线，另一端为欧洲插头（欧洲市场，中国市场）。如果配备的电源线没有插头，或者需要改变插头，请参考下表安装插头：

交流火线	**黑色**	**棕色**
交流零线	白色	蓝色
交流地线	绿色	绿色/黄色

4.3 复位过载保护器

本机器装载可复位的过载保护器。如果过载保护器跳开，机器将会断开与电源的连接。

- 将机器与电源断开。
- 等待机器冷却 15 分钟。
- 15 分钟后，方可手动按压过载保护器的按钮以使之复位。
- 将机器重新接入电源插座，并按推荐的方式继续使用。

4.4 DMX 连接

WP-2 支持 3 芯或 5 芯的连接至 DMX 控台，可与其他支持 DMX 的设备接入同一个控台并分别被控制。本说明书中涵盖了 DMX 的操作连接及配置。

4.5 安装

安装机器之前，请阅读并遵守安全须知中提及的安全建议。

4.5.1 方位

请在安全的位置平放机器，并确保有足够的通风，配置和维护空间。

请注意添加耗材，耗材不可混淆。

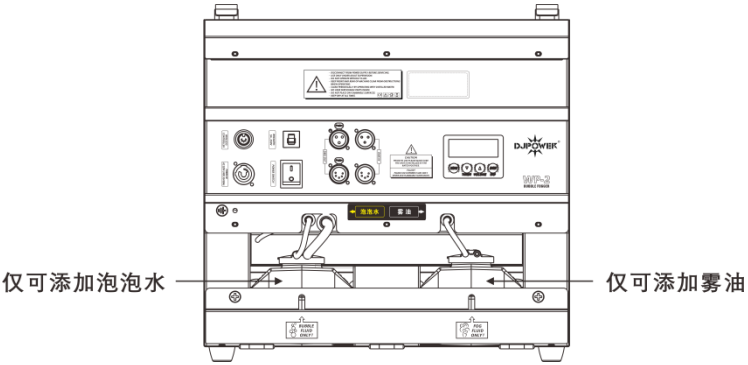

4.5.2 装配

DJPOWER 建议遵循以下规范来安装本产品。

- 确保安装位置便于进行机器维护和机身控制操作。
- 确保用于安装机器的结构或表面可以支撑机器的重量（参见“技术参数”）。
- 将机器安装在地板上时，请确保机器和电缆远离人员和车辆。

5 操作机器

5.1 准备工作

操作机器前，请按以下步骤做准备:

- 确认机器及其配件完好无损之后，将它放在一个平坦的位置上。
- 从油瓶处取出油瓶，请按提示分别添加泡泡水和雾油，耗材不可混淆。
- 确保从油瓶进入机器的塑料油管没有弯折或扭曲。
- 将电源线插在有接地的插座上。通电前，请再次确认电压规格。
- 打开电源开关，机器在加热时显示“加热中”；大概 3 分钟左右，机器加热完成，屏幕显示“准备工作”。

5.2 机身 LCD 液晶控制模式及操作指导

此液晶显示为中英文显示可选，方便客户操作。

满足此方式的条件为：断开 DMX 信号（当接入 DMX 信号时，LCD 控制方式无效，只能设置 DMX 地址码）。

操作控制面板时，请使用液晶显示屏下方的四个按键。

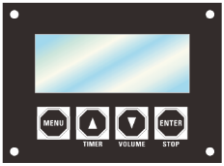

按键	功能
<MENU>	用于更改页面（不同的页面对不同状态进行设置）
<TIMER>	增加，复用“TIME”键(定时输出功能)
<VOLUME>	减小，复用“”volume”键（烟雾输出功能）
<STOP>	确定/退出，复用“STOP”键

按**"MENU"**，可以看到有 10 个页面，分别如下：

1、英文：**"Ready To Work "**　　中文：**" 准备工作 "**

第 1 个页面，说明机器可以开始工作；

2、英文：**"Interval Set "**　　中文：**"设定间隔时间 "**

第 2 个页面，间隔时间设置，可以设置的范围 5 ~ 200s；

3、英文：**"Duration Set "**　　中文：**"设定持续时间 "**

第 3 个页面，持续时间设置，可以设置的范围 5 ~ 200s；

4、英文：**"Bubble Output"**　　中文：**"泡泡输出 "**

第 4 个页面，泡泡输出设置，可以设置开和关；

5、英文：**"Haze Output"**　　中文：**"烟雾输出 "**

第 5 个页面，烟雾输出设置，可以设置输出量 1% ~ 100%和关闭烟雾输出状态；

6、英文：**"Fan Speed"**　　中文：**"风量输出 "**

第 6 个页面，输出风量设定，可设置输出风量 1% ~ 100%和关闭风量输出状态；

7、英文：**"LED Colour "**　　中文：**"颜色设定"**

第 7 个页面，LED 颜色设置，可设置 LED 关闭功能和设置 1-8 中 LED 颜色效果。

其中设置**“1”为红色，“2”为绿色，“3”为蓝色，“4”为琥珀色，“5”为橙色，“6”为紫色，“7”为天蓝色，“8”为自动变色**。

8、英文：**"DMX512 Address "**　　中文：**"DMX512 地址 "**

第 7 个页面，DMX 地址设置，可以设置的范围 1 ~ 512；

9、英文：**"Clean Mode"**　　中文：**"清洁模式 "**

第 7 个页面，可设置清洗模式功能的开和关。当启动清洁模式时，液晶面板控制的输出状态将失效，此时机器进入自动清洗模式，将装有泡泡油的油桶更换装有清水的油桶，机器自动将清水抽入机器内部清洗泡泡输出口和管道，如没有手动将清洁模式关闭，机器清洗时间达 1 分钟后机器将自动关闭清洗功能。

10、英文：**"Language(语言)"**　　中文：**" 语言（Language） "**

第 10 个页面，显示语言选择，选择中文或英文后按 **ENTER** 键确定保存。

在任何页面，按 **STOP** 键退出/返回第一页面。

在工作状态下，按 **STOP** 键停止工作并返回第一页面。

在进入相关页面后，按 **"UP"** 和 **"DOWN"** 即可改变当前设置。

在第一页面下，按 **"TIMER"** 键有效，则进入定时输出功能，相关页面说明如下：

① "Interval　10s"：间隔时间计时；② "Duration　10s"：持续时间计时；

以上页面会循环显示，其时间（如 10s）以当前所设置的值为准（第 1 和第 2 个页面的设置）。

在第一页面下，按 **"VOLUME"** 键有效，则进入输出工作状态，可通过按 **"MENU"** 键选择相应的菜单实时设置输出的效果状态。

在定时输出状态和手动输出状态下，其输出工作状态是由"泡泡输出" "烟雾输出" "风量输出" "颜色设定"来决定的。

5.3　遥控控制模式及操作指导

W-2 遥控器套件包含了发射器跟接收器。任何一个（或多个）W-2 的发射器可以任何一个（或多个）W-2 接收器直接配合使用，无需配对。使用 W-2 套件可控制 WP-2。请参照以下内容设定并进行遥控操作 WP-2。

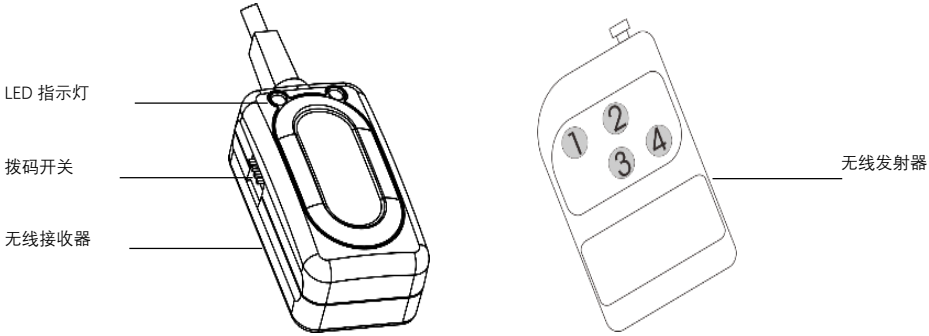

遥控控制输出时，其输出工作状态是由"泡泡输出" "烟雾输出" "风量输出" "颜色设定"来决定的。

- 将有线的接收器插入到 WP-2 的 S5 针座插口"外接遥控接口"处。当红色 LED 指示灯亮起时表示接收器已经连接成功。(绿色 LED 指示灯无任何反应)

- 远程无线发射器上的四个按键均能控制机器的工作状态，每个按键均可被分配给不同的 WP-2，每个接收器只对应一个拨码开关（只有开启了对应的拨码开关，对应的通道按键才能使用）。请参照下表对 WP-2 的接收器与远程发射器进行设置：

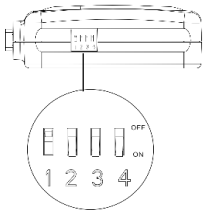

模式	拨码开关
通道 1	1 = 开, 2-4 = 关
通道 1，通道 2	1，2 = 开, 3，4 = 关
通道 1，通道 2，通道 3	1，2，3 = 开, 4 = 关
通道 1，通道 2，通道 3，通道 4	1，2，3，4 = 开
…	…

按下按钮，WP-2 会立即开始工作 。松开按钮，WP-2 停止工作 。

5.4 DMX 控制模式及操作

WP-2 可以使用 DMX 控制器来操作工作

- 将机器连接到合适的电源插座。
- 打开机器。
- 将 DMX 控制器的 DMX 输出通过 DMX 电线连接到机器上的 DMX 输入插座。

机器在接入 DMX 信号后，液晶板只能显示 DMX 地址设置页面，在这个时候，通过按 **“UP”** 或 **“DOWN”** 键可以设置修改 DMX512 地址码。

机器通道数：通道选择

DMX 功能说明	通道一	泡泡输出开关	0-10 关闭 11-255 开
	通道二	烟雾输出	0-10 关闭 11-255 渐大
	通道三	风量输出	0-10 关闭 11-255 渐大
	通道四	清洁开关	0-10 关闭 11-255 开（当清洁模式打开，其它功能均无效）
	通道五	总调光	0-10 关闭 11-255 渐亮
	通道六	红色	0-10 关闭 11-255 渐亮
	通道七	绿色	0-10 关闭 11-255 渐亮
	通道八	蓝色	0-10 关闭 11-255 渐亮
	通道九	琥珀色	0-10 关闭 11-255 渐亮
	通道十	混色	0-10 关闭 11-255 混色
	通道十一	频闪	0-10 关闭 11-255 渐高
	通道十二	自动变色快慢	0-10 关闭 11-255 渐快

注：只有在通道五在打开的状态时，通道六到通道十二的功能才有效。

6 技术信息

6.1 LED 的使用寿命

由于机器操作时处于加热状态，随着时间的推移，LED 的亮度会逐渐减弱。较为密集的 LED 设计，使得 LED 的操作温度高于单一的 LED。在最大的强度下使用集束 LED，会降低他们的使用寿命。而在正常情况下，LED 的寿命是 4-5 万小时。延长 LED 寿命，可以通过改善产品周围的通风情况和将周围的温度降低到最佳的操作范围。此外，限制整体投射强度也有助于延长 LED 的使用寿命。

6.2 机器清洗保养

每次使用雾泡机后，需要及时用清水清洗雾泡头，防止雾泡头上残留的泡泡液凝固结胶，导致下次不能正常使用!

WP-2 需要定期清洗保养以达到最好的效果，有一些清洁跟保养的步骤是必不可少的。以下是建议清洁的步骤:

1) 断开电源的连接。
2) 清空机器中的泡泡水和雾油。

3) 将清水加入泡泡油桶。

4) 将机器连接到电源，预热机器，开启清洁模式，机器自动将清水抽入机器内部清洗泡泡输出口和管道。

5) 在通风良好的区域运行机器，直到油桶为空。但避免让油泵空抽!

6) 再次添加泡泡水和雾油以继续使用 WP-2。短暂运行机器以清除油泵和加热器中剩余的清水。

7) 机器上过多的灰尘、液体残余累积的脏污，会降低机器工作性能，并导致散热不良。可以使用空气压缩机，吸尘器或软刷除去机上的灰尘。液体残余机壳可使用湿布擦拭。

如没有手动将清洁模式关闭，机器清洗时间达 1 分钟后机器将自动关闭清洗功能。

每月测试运行您的 DJPOWER ®WP-2 以达到最佳性能。

6.3 储存

6.3.1 机器储存

在储存机器之前，请清洗保养机器后，清空油桶，保持储存环境干燥。

WWW.DJPOWER.CN