djv® BY DJPOWER®

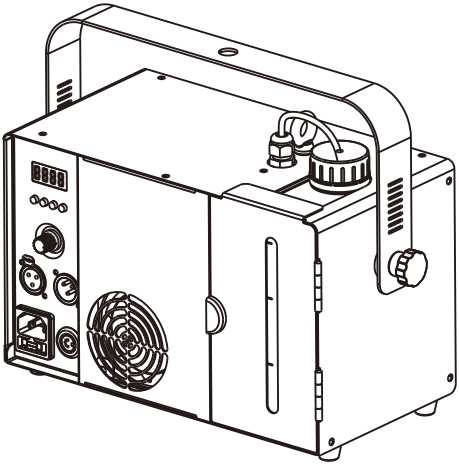

DJ-300 KTV雾宝宝

说 明 书

广州 迪杰帕尔®电子科技有限公司

1 前言

1.1 包装内容

DJ-300 机器 × 1　　电源线 × 1　　保修卡 × 1

注：可选配（另付费）W-2 无线遥控器套件，满足客户不同的需求。
　　可选配（另付费）M-1 线控器，满足客户不同的需求。

1.2 包装开拆

收到机器后，请小心拆开包装箱，检查所有内容，以确保所有零配件都齐全并处于良好的状态。

如果外包装及任何部件因运输过程出现损坏或缺少，请立即联络承运商或经销商，并以原包装退回。

1.3 标识符号

符号	含义
⚠	***注意*** 关于安装，配置或操作的关键信息。不遵循此说明可能会使机器无法工作，对机器造成损坏，或对操作人员造成伤害。
ⓘ	***重要*** 关于安装或配置的重要信息。如果不了解此信息，机器可能无法正常工作。
💬	***信息*** 有用的信息。

1.4 免责声明

本说明书包含的信息和规格如有更改，恕不另行通知。DJPOWER 对任何错误或遗漏不承担任何责任，并保留随时修改或修订本手册的权利。Copyright© 2019 DJPOWER 版权所有。

1.5 安全须知

本安全须知包含有关该机器的安装、使用和维护的重要信息，请在使用机器前认真阅读。

1.5.1 个人安全

- 请配合接地型插座，以避免触电的危险。
- 机器仅供成人使用，请勿让儿童接触机器！

1.5.2 安装和装配

- 本机器仅限室内使用，请保持机器干燥，请勿将机器暴露在雨中或潮湿环境中。
- 将产品从极端环境中转移（比如：寒冷干燥到温暖潮湿的转换），由此产生的冷凝水可能会引发触电的危险。为了避免此类故障的发生，连接电源之前，务必确保设备适应了周边的环境。操作时请确保机器周边没有易燃物品。
- 请勿将机器安装在易燃物品表面（油毡，地毯，木材，纸张，纸箱，塑料等）。
- 请始终将机器放置在通风良好的地方使用，机器周边应至少预留 50 厘米的空间。
- 确保机器外壳的通风孔不被堵塞，如有堵塞请及时清理。

1.5.3 电源和接线

- 接通电源前，请小心检查电源电压是否与机器额定电压相符。

- 确保电源线没有被压挤或损坏。
- 请勿将机器连接到调光控制器或变阻器。
- 请勿通过拉拽电源线的方式断开电源。
- 为消除不必要的损耗并提高机器使用寿命，不使用时请使用断路器断开，或拔掉电源插头，完全切断机器与电源的连接。

1.5.4 操作

- 如果发现机器外壳或电缆受损，请勿操作本产品。马上请授权技术人员更换损坏的部件。
- 请勿将本机器用作空间加热器。
- 操作时请确保机器周边没有易燃物品 。
- 最高环境温度为 40°C，不要在高温的环境下操作本机器。
- **操作时请勿覆盖通风孔，以免机器内部温度过高。**
- **请勿在操作时覆盖或堵住喷口。**
- 切勿使用电源线或任何活动的部件来搬运本机器。
- **在运输机器之前，请清空油桶。**
- 在清洁之前，请断开机器与电源的连接。
- 出现严重的故障时，请立即停止使用。
- 本机器不含任何用户拆解和自行维修或修改的零件在内，未经培训和授权的技术人员，请勿尝试自行维修或改装本机器，以免导致损坏或故障。
- 仅可使用 DJPOWER 耗材，请使用**高品质 DJV-002 专用雾油。**。

请保存好此说明书以备将来使用。再次出售该机器，务必确保附上说明书。

2 产品介绍

2.1 产品描述

DJ-300 KTV 雾宝宝专门为 KTV 设计的专用版雾机，DMX 功能，耗油量低，体积小，重量只有 4kg。简约而不简单，小体积大容量，特为此款雾机定做 1.5L 专用油桶，不再为加油烦恼，直接替换油瓶。加满油的情况下，最大输出工作时间长达 11 小时。无论是悬挂还是置放在地上使用，都可以通过吊架轻松调节喷雾的角度。没有繁琐的操作，没有复杂的界面，一个调节烟雾输出量，一目了然轻松上手!

2.2 产品特点

- 均匀轻薄的薄雾效果;
- 不会产生焦味，绝不污染灯光镜片;
- 低噪环保;
- 耗油量低;
- 体积小巧，重量轻;
- 请务必使用原厂 DJPOWER 高品质 DJV-002 专用雾油，环保纯净、爱护健康！环保 KTV 专用雾油，符合美国药品及食品安全认证（FDA）的要求。

2.3 外观概述

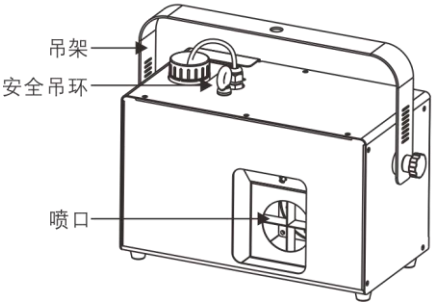

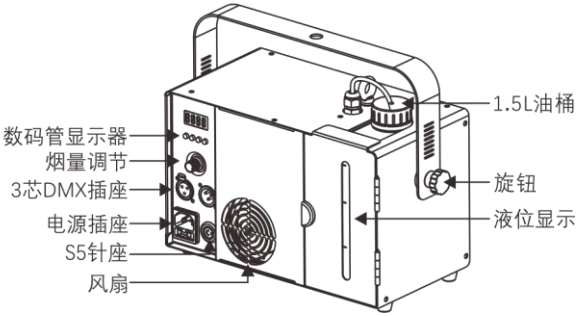

2.4 吊架安装示意图

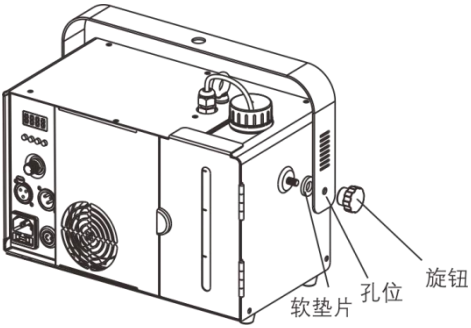

2.5 机器尺寸

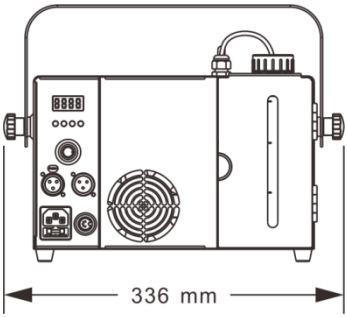

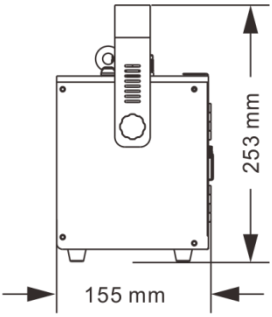

3 技术参数

使用电压	AC 220V- 240V，50/60Hz
限流保险	F3 A/250W
功率	230W
预热时间	约 2 分 30 秒
最大输出烟雾量	约 3,000 cuft/min
最大覆盖面积	约 100 ㎡（5 min 弥漫）
最大输出耗油量	约 333 min/L
线控器	M-1（另付费）

无线遥控器	W-2（另付费）
DMX-512	√
DMX 通道	1
油桶容积	1.5L
净重	4kg
毛重	5kg
机器尺寸	336/155/253（mm）
包装尺寸	355/255/275（mm）
使用耗材	DJV-002

4 操作机器

4.1 按键说明

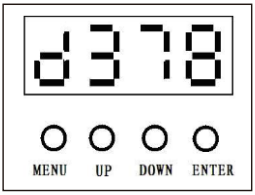

MENU 按键： 实现数码显示主页面的循环转换，按一下按键转变一个显示页面，
DJ-300 有两个主页面。
UP 按键： 对各显示页面下子页面参数的加量设置。
DOWM 按键：对各显示页面下子页面参数的减量设置。
ENTER 按键：选择页面后，进入子页面和退出子页面。

4.2 数码管显示页面说明

加热指示页面

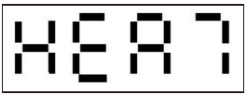

此时表示机器正在加热。如加热好后则退出此页面，显示相应的操作页面，默认为烟雾输出量页面。
通过 MENU 键可实现以下主页面的循环转变。

A 主页面，烟雾输出量显示页面

机器加热好后，通过调节机器面板上的烟雾输出旋钮，就可以控制烟雾输出的大小并且在烟雾输出显示页面显示其输出大小值。烟雾关闭时为 OFF，烟雾输出最大时为 3。

B 主页面下，通过 MENU 键可实现以下主页面的循环转变设置参数
1.DMX 地址设置页面

通过 UP 按键和 DOWM 按键选择地址数值，再按 ENTER 按键保存并退出到主页面。

2.定时模式下间隔时间设置

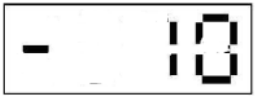

通过 UP 按键和 DOWM 按键选择数值范围 10-300 秒，再按 ENTER 按键保存并退出到主页面。

3.定时模式下烟持续输出时间

通过 UP 按键和 DOWM 按键选择数值范围 10-300 秒，再按 ENTER 按键保存并退出到主页面。

4.3 功能说明

1、持续输出烟雾

预热完毕后，主界面下，按 DOWM 按键选择烟雾输出档位，界面由 OFF 变为 H 3,档位递减，或调节机器面板上的烟雾输出旋钮选择档位。按 ENTER 按键显示页面为 OFF,烟雾输出关闭。

2、定时模式输出烟雾

预热完毕后，设置定时间隔时间后回到主界面，按 DOWM 按键选择烟雾输出档位，接着按 UP 按键进入定时输出烟雾模式。按 ENTER 按键停止关闭定时功能并退出到主界面，显示页面为 OFF, 烟雾输出关闭。

4.4 线控说明

本机器可选配 W-2 无线遥控控制 M-1 线控器（选配）、DMX 控制、操作页面调节控制输出功能。DMX 控制优先于无线遥控器控制。首次加热完毕后可持续工作。

4.5 M-1 线控器操作说明（可选配另付费）

M-1 线控器操作说明（可选配另付费）
你可以手动控制线控器使烟雾喷发。按一下线控器按键启动喷烟，再按一下停止喷烟。

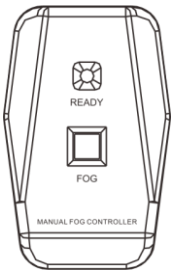

4.6 W-2 无线控制器操作说明（可选配另付费）

该设备可以使用选配的无线控制器控制烟雾，这包括发射器和接收器，你可以控制多达 4 个独立的烟雾机，如果是让他们同时运行的话数量则可以更多。
请看以下的说明来操作 W-2 无线控制器：
1.将电线接收器插入烟雾机上面有“Wireless Controller”标识的 5 芯插口中。
2.在无线遥控发射器上一共有 4 个按钮可以使烟雾机起作用。每个按钮被指定使用于不同的烟雾机，在每个接收器上你只能选择一个地址开关。请看以下配置结构来设定接收器与发射器的远程操作。

Mode	Dipswitches
CH1	1 = On, 2-4 = Off
CH2	2 = On, 1,3,4 = Off
CH3	3 = On, 1,2,4 = Off
CH4	4 = On, 1,2,3 = Off

3. 按一下无线发射器启动喷烟，再按一下停止喷烟。

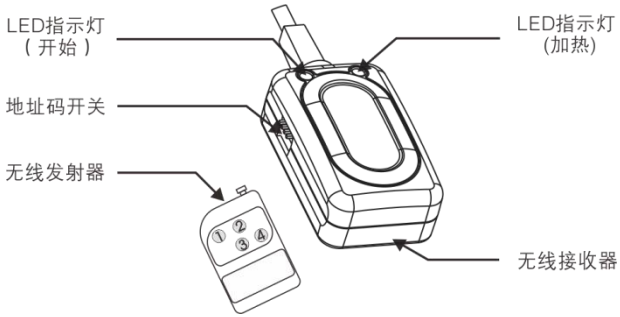

4.7 DMX 功能说明

DMX 控制功能共有 1 个通道，如下。
通道一：烟雾输出（0-10）OFF，（11-255）ON 烟雾输出渐大。
当接入 DMX 信号后，数码显示页面只显示地址码。当进入加热状态后，则显示加热状态。

5 技术信息

5.1 维护与保养

- 请使用 DJPOWER 原厂耗材，延长机器使用寿命。勿让非专业人士拆开机器，更不允许改装机器，以免发生危险。
- 机器上过多的灰尘、液体残余累积的脏污，会降低机器工作性能，并导致散热不良。可以使用空气压缩机，吸尘器或软刷除去机上的灰尘。机壳可使用湿布擦拭。
- 储藏机器前，请将蒸馏水倒入油桶并运作机器来清洗加热系统，避免加热管道堵塞。
- 建议每月至少让机器加热并运转一次，以保持机器处于最佳的性能和输出条件。
- 所有烟机都有可能因烟油过滤不洁或长期频繁使用而导致堵塞，因此定期的保养能更长久的使用。烟机经连续 40 小时使用后，用 35%白醋加 65%蒸馏水加热完毕后喷 10-15 次。
- 请遵照您的烟雾机、雪花机及泡泡机手册的操作方式做适当的操作

WWW.DJPOWER.CN